Datenblatt

Edelstahltastatur mit Trackball in Schublade

PD 103T-ES-TB38 Schublade

Bezeichnung	PD 103T-ES-TB38 Schublade
Modell	Staub- und spritzwasserdichte Tastaturschublade
Oberfläche	Tastenkappen aus Edelstahl
Ausführung	Schublade
Layout	Standardlayout
Tastenanzahl	103
Schalttechnologie	Carbon-Kontakt
Schaltkraft	0,65 N
Schaltzyklen	ca. 10 Mio.
Cursorsteuerung	Edelstahltrackball
Technologie	mechanisch
Balldurchmesser	38 mm
Front	Edelstahl
Gehäusematerial	Aluminium
Schutzgrad	IP65 (Trackball statisch)
Betriebstemperatur	-20°C ... +60°C
Lagertemperatur	-40°C ... +70°C

ATEG Automation GmbH | Intzestraße 50 | 42859 Remscheid | Germany | Tel.: +49 (0)2191 / 591457-0 | info@ateg.de | www.ateg.de

Datenblatt

Edelstahltastatur mit Trackball in Schublade

PD 103T-ES-TB38 Schublade

Gewicht	1.800 g
Abmessungen	482,6 x 303,2 x 44,45 (1HE) mm
Schnittstelle	PS2, USB
Länderlayout	DE, US andere Länderlayouts auf Anfrage
Farbe	Edelstahl
Zusatzfunktion	ohne
Zertifizierung	CE
Artikelnummer	TKV-103-TB38V-IP65-SCHUBL
Einsatzbereich	Industrie, Vandalismusschutz, Design

ATEG Automation GmbH | Intzestraße 50 | 42859 Remscheid | Germany | Tel.: +49 (0)2191 / 591457-0 | info@ateg.de | www.ateg.de

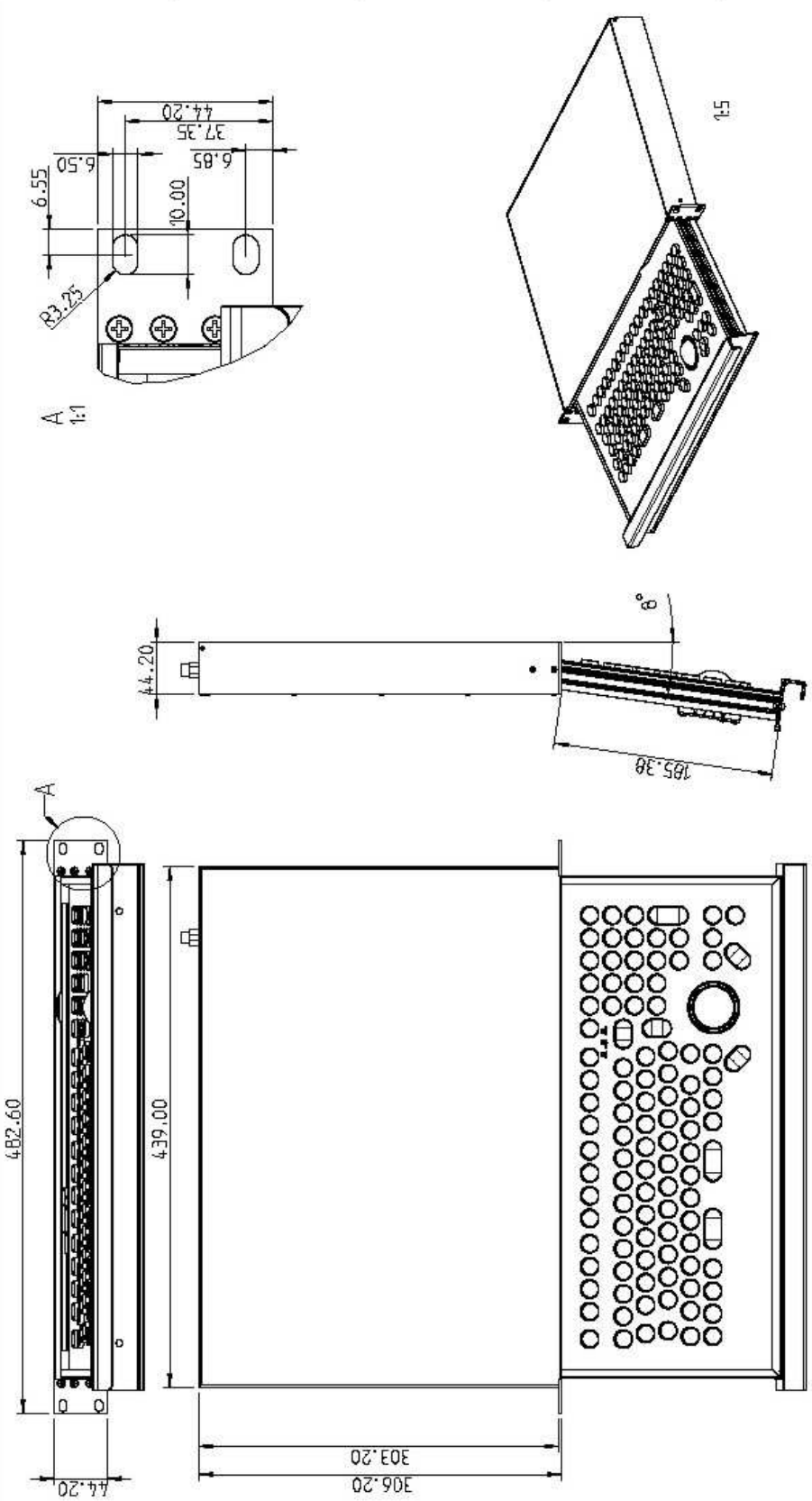

ATEG Automation GmbH | Intzestraße 50 | 42859 Remscheid | Germany | Tel.: +49 (0)2191 / 591457-0 | info@ateg.de | www.ateg.de